DIAMOND PRINCESS DECK PLANS

ダイヤモンド・プリンセス

■乗客定員：2,706人
■船籍：英国
■就航：2004年
■総トン数：115,875トン
■全長：290m
■全幅：37.5m
■航海速力：22ノット（41km/h）

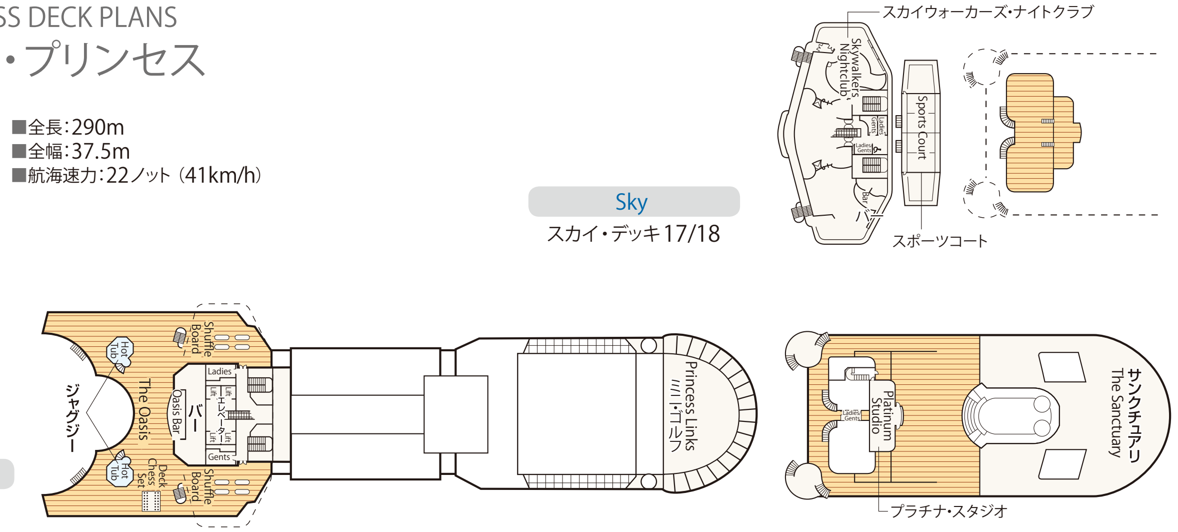

Sky
スカイ・デッキ17/18

Sports
スポーツ・デッキ16

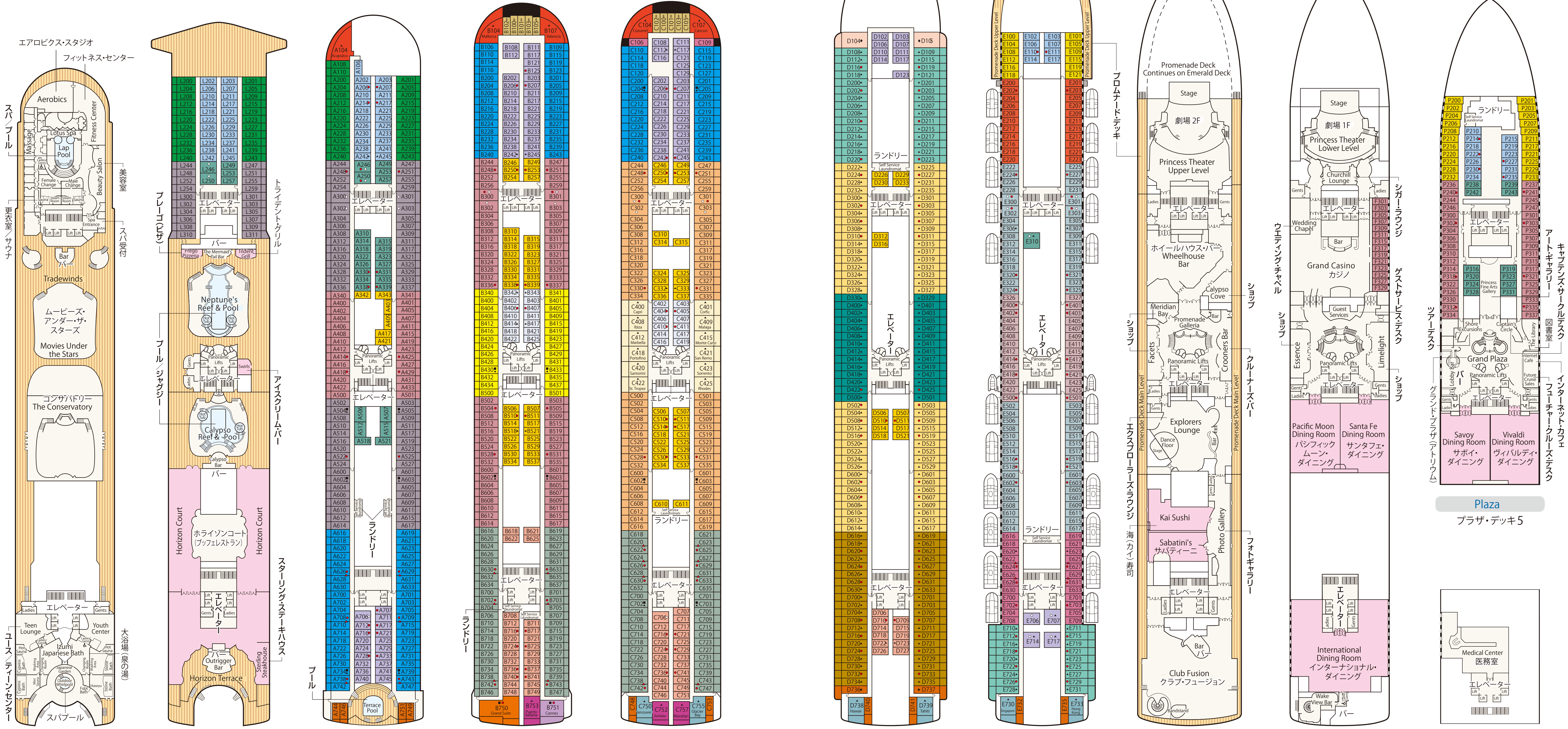

Sun
サン・デッキ15

Lido
リド・デッキ14

Aloha
アロハ・デッキ12

Baja
バハ・デッキ11

Caribe
カリブ・デッキ10

Dolphin
ドルフィン・デッキ9

Emerald
エメラルド・デッキ8

Promenade
プロムナード・デッキ7

Fiesta
フィエスタ・デッキ6

Plaza
プラザ・デッキ5

Gala
ガラ・デッキ4

スイート

グランド・スイート
S1 バハ

オーナーズ・スイート
S2 バハ

ペントハウス・スイート
S3 バハ、カリブ
S4 カリブ

プレミアム・スイート
S5 アロハ、バハ、カリブ

ヴィスタ・スイート
S6 カリブ、ドルフィン、エメラルド

ファミリー・スイート
S8 ドルフィン

クラブ・クラス・ジュニア・スイート

プレミアム・ジュニア・スイート
M1 ドルフィン

ジュニア・スイート

MB ドルフィン
MD ドルフィン
ME ドルフィン、エメラルド

海側バルコニー

プレミアム海側バルコニー
B2 カリブ
B4 アロハ、カリブ、ドルフィン、エメラルド

海側バルコニー
BA バハ
BB アロハ、バハ
BC リド、アロハ
BD バハ、カリブ
BE アロハ、バハ、カリブ
BF リド、アロハ

海側

プレミアム海側
O5 バハ、カリブ

海側
OC フィエスタ、プラザ
OF エメラルド、プラザ

海側（視界が遮られます）

OV エメラルド
OW エメラルド
OY カリブ、エメラルド
OZ エメラルド

内側

IA バハ、カリブ
IB アロハ、バハ、カリブ、ドルフィン
IC リド、アロハ、エメラルド、プラザ
ID バハ、カリブ、ドルフィン
IE アロハ、バハ、カリブ、ドルフィン、エメラルド
IF リド、アロハ、エメラルド、プラザ

※○印：車いす対応客室（シャワーのみ）となります。
※●印：3人・4人使用可能な客室です。
※▲印：3人使用可能な客室です。
※▲印：コネクティングルームとなります。
※◆印：ファミリースイート：2つの続き部屋となっています。最大6名まで対応可能（D104／D100とD105／D101）。
※＊印：ツインベッドをダブルベッドに変更できません。また、シャワーのみとなります。
※■印：折りたたみ式移動ベッド使用可能な客室です。
※‡印：航海中はバルコニーへのアクセスが制限されます。
※日本発着クルーズではデッキプランが異なります。
※デッキプランは変更される場合があります。最新のデッキプランおよび詳細はwww.princesscruises.jpにてご確認ください。